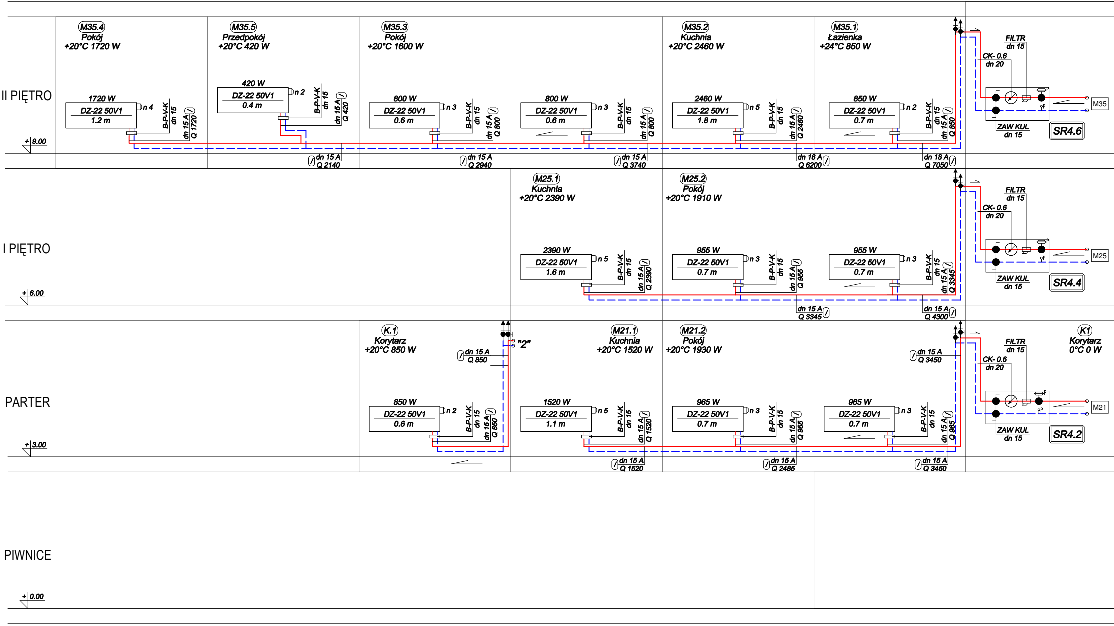
II PIĘTRO
+ 9.00
M35.4
Pokój
+20°C 1720 W
1720 W
DZ-22 50V1
1.2 m
n 4
B-P-V-K
dn 15
dn 15 A
Q 1720
M35.5
Przedpokój
+20°C 420 W
420 W
DZ-22 50V1
0.4 m
n 2
B-P-V-K
dn 15
dn 15 A
Q 420
dn 15 A
Q 2140
M35.3
Pokój
+20°C 1600 W
800 W
DZ-22 50V1
0.6 m
n 3
B-P-V-K
dn 15
dn 15 A
Q 800
dn 15 A
Q 2940
800 W
DZ-22 50V1
0.6 m
n 3
B-P-V-K
dn 15
dn 15 A
Q 800
dn 15 A
Q 3740
M35.2
Kuchnia
+20°C 2460 W
2460 W
DZ-22 50V1
1.8 m
n 5
B-P-V-K
dn 15
dn 15 A
Q 2460
dn 18 A
Q 6200
M35.1
Łazienka
+24°C 850 W
850 W
DZ-22 50V1
0.7 m
n 2
B-P-V-K
dn 15
dn 15 A
Q 850
dn 18 A
Q 7050
FILTR
dn 15
CK- 0.6
dn 20
ZAW KUL
dn 15
M35
SR4.6
I PIĘTRO
+ 6.00
M25.1
Kuchnia
+20°C 2390 W
2390 W
DZ-22 50V1
1.6 m
n 5
B-P-V-K
dn 15
dn 15 A
Q 2390
M25.2
Pokój
+20°C 1910 W
955 W
DZ-22 50V1
0.7 m
n 3
B-P-V-K
dn 15
dn 15 A
Q 955
dn 15 A
Q 3345
955 W
DZ-22 50V1
0.7 m
n 3
B-P-V-K
dn 15
dn 15 A
Q 3345
dn 15 A
Q 4300
FILTR
dn 15
CK- 0.6
dn 20
ZAW KUL
dn 15
M25
SR4.4
PARTER
+ 3.00
K.1
Korytarz
+20°C 850 W
dn 15 A
Q 850
"2"
850 W
DZ-22 50V1
0.6 m
n 2
B-P-V-K
dn 15
dn 15 A
Q 850
M21.1
Kuchnia
+20°C 1520 W
1520 W
DZ-22 50V1
1.1 m
n 5
B-P-V-K
dn 15
dn 15 A
Q 1520
dn 15 A
Q 1520
M21.2
Pokój
+20°C 1930 W
965 W
DZ-22 50V1
0.7 m
n 3
B-P-V-K
dn 15
dn 15 A
Q 965
dn 15 A
Q 2485
965 W
DZ-22 50V1
0.7 m
n 3
B-P-V-K
dn 15
dn 15 A
Q 965
dn 15 A
Q 3450
dn 15 A
Q 3450
FILTR
dn 15
CK- 0.6
dn 20
ZAW KUL
dn 15
M21
SR4.2
K1
Korytarz
0°C 0 W
PIWNICE
+ 0.00

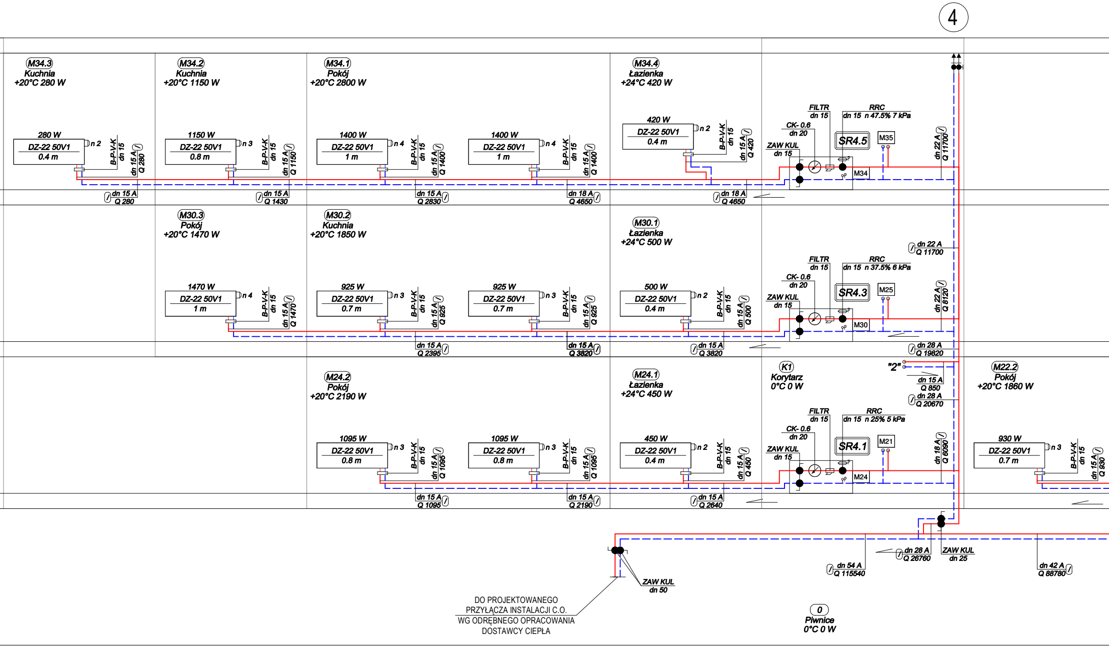

4
M34.3
Kuchnia
+20°C 280 W
280 W
DZ-22 50V1
0.4 m
n 2
B-P-V-K
dn 15
dn 15 A
Q 280
M34.2
Kuchnia
+20°C 1150 W
1150 W
DZ-22 50V1
0.8 m
n 3
B-P-V-K
dn 15
dn 15 A
Q 1150
dn 15 A
Q 1430
M34.1
Pokój
+20°C 2800 W
1400 W
DZ-22 50V1
1 m
n 4
B-P-V-K
dn 15
dn 15 A
Q 1400
dn 15 A
Q 2830
1400 W
DZ-22 50V1
1 m
n 4
B-P-V-K
dn 15
dn 15 A
Q 1400
dn 18 A
Q 4650
M34.4
Łazienka
+24°C 420 W
420 W
DZ-22 50V1
0.4 m
n 2
B-P-V-K
dn 15
dn 15 A
Q 420
dn 18 A
Q 4650
FILTR
dn 15
RRC
dn 15 n 47.5% 7 kPa
CK- 0.6
dn 20
ZAW KUL
dn 15
SR4.5
M35
M34
dn 22 A
Q 11700
M30.3
Pokój
+20°C 1470 W
1470 W
DZ-22 50V1
1 m
n 4
B-P-V-K
dn 15
dn 15 A
Q 1470
M30.2
Kuchnia
+20°C 1850 W
925 W
DZ-22 50V1
0.7 m
n 3
B-P-V-K
dn 15
dn 15 A
Q 925
dn 15 A
Q 2395
925 W
DZ-22 50V1
0.7 m
n 3
B-P-V-K
dn 15
dn 15 A
Q 925
dn 15 A
Q 3820
M30.1
Łazienka
+24°C 500 W
500 W
DZ-22 50V1
0.4 m
n 2
B-P-V-K
dn 15
dn 15 A
Q 500
dn 15 A
Q 3820
dn 22 A
Q 11700
FILTR
dn 15
RRC
dn 15 n 37.5% 6 kPa
CK- 0.6
dn 20
ZAW KUL
dn 15
SR4.3
M25
M30
dn 22 A
Q 8120
dn 28 A
Q 19820
M24.2
Pokój
+20°C 2190 W
1095 W
DZ-22 50V1
0.8 m
n 3
B-P-V-K
dn 15
dn 15 A
Q 1095
dn 15 A
Q 1095
1095 W
DZ-22 50V1
0.8 m
n 3
B-P-V-K
dn 15
dn 15 A
Q 1095
dn 15 A
Q 2190
M24.1
Łazienka
+24°C 450 W
450 W
DZ-22 50V1
0.4 m
n 2
B-P-V-K
dn 15
dn 15 A
Q 450
dn 15 A
Q 2640
K1
Korytarz
0°C 0 W
"2"
dn 15 A
Q 850
dn 28 A
Q 20670
FILTR
dn 15
RRC
dn 15 n 25% 5 kPa
CK- 0.6
dn 20
ZAW KUL
dn 15
SR4.1
M21
M24
dn 18 A
Q 6090
M22.2
Pokój
+20°C 1860 W
930 W
DZ-22 50V1
0.7 m
n 3
B-P-V-K
dn 15
dn 15 A
Q 930
dn 28 A
Q 26760
ZAW KUL
dn 25
dn 54 A
Q 115540
dn 42 A
Q 88780
ZAW KUL
dn 50
DO PROJEKTOWANEGO
PRZYŁĄCZA INSTALACJI C.O.
WG ODRĘBNEGO OPRACOWANIA
DOSTAWCY CIEPŁA
0
Piwnice
0°C 0 W

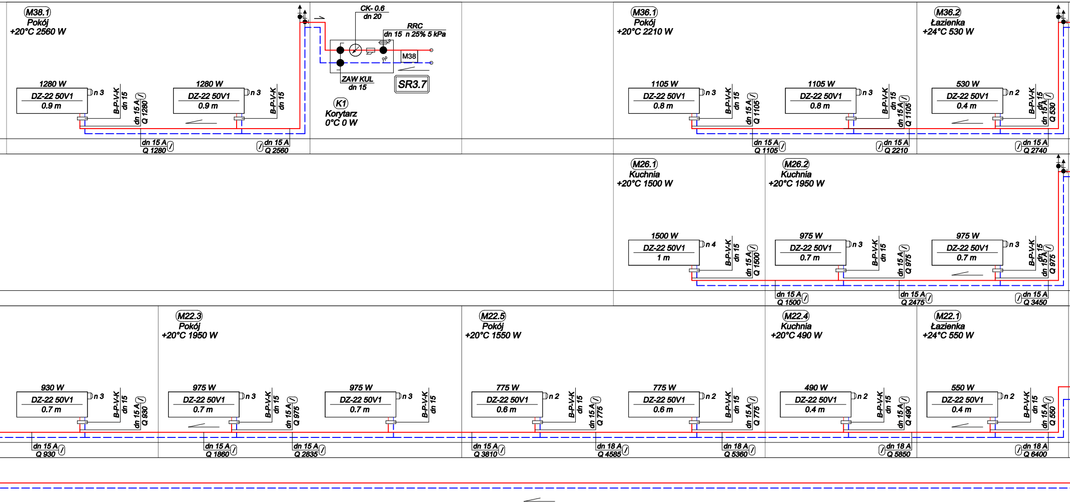
M38.1
Pokój
+20°C 2560 W
1280 W
DZ-22 50V1
0.9 m
n 3
B-P-V-K
dn 15
dn 15 A
Q 1280
1280 W
DZ-22 50V1
0.9 m
n 3
B-P-V-K
dn 15
dn 15 A
Q 1280
dn 15 A
Q 2560
CK- 0.6
dn 20
RRC
dn 15 n 25% 5 kPa
P
P
M38
ZAW KUL
dn 15
SR3.7
K1
Korytarz
0°C 0 W
M36.1
Pokój
+20°C 2210 W
1105 W
DZ-22 50V1
0.8 m
n 3
B-P-V-K
dn 15
dn 15 A
Q 1105
1105 W
DZ-22 50V1
0.8 m
n 3
B-P-V-K
dn 15
dn 15 A
Q 1105
dn 15 A
Q 1105
dn 15 A
Q 2210
M36.2
Łazienka
+24°C 530 W
530 W
DZ-22 50V1
0.4 m
n 2
B-P-V-K
dn 15
dn 15 A
Q 530
dn 15 A
Q 2740
M26.1
Kuchnia
+20°C 1500 W
1500 W
DZ-22 50V1
1 m
n 4
B-P-V-K
dn 15
dn 15 A
Q 1500
M26.2
Kuchnia
+20°C 1950 W
975 W
DZ-22 50V1
0.7 m
n 3
B-P-V-K
dn 15
dn 15 A
Q 975
975 W
DZ-22 50V1
0.7 m
n 3
B-P-V-K
dn 15
dn 15 A
Q 975
dn 15 A
Q 1500
dn 15 A
Q 2475
dn 15 A
Q 3450
930 W
DZ-22 50V1
0.7 m
n 3
B-P-V-K
dn 15
dn 15 A
Q 930
dn 15 A
Q 930
M22.3
Pokój
+20°C 1950 W
975 W
DZ-22 50V1
0.7 m
n 3
B-P-V-K
dn 15
dn 15 A
Q 975
975 W
DZ-22 50V1
0.7 m
n 3
B-P-V-K
dn 15
dn 15 A
Q 1860
dn 15 A
Q 2835
M22.5
Pokój
+20°C 1550 W
775 W
DZ-22 50V1
0.6 m
n 2
B-P-V-K
dn 15
dn 15 A
Q 775
775 W
DZ-22 50V1
0.6 m
n 2
B-P-V-K
dn 15
dn 15 A
Q 775
dn 15 A
Q 3810
dn 18 A
Q 4585
dn 18 A
Q 5360
M22.4
Kuchnia
+20°C 490 W
490 W
DZ-22 50V1
0.4 m
n 2
B-P-V-K
dn 15
dn 15 A
Q 490
dn 18 A
Q 5850
M22.1
Łazienka
+24°C 550 W
550 W
DZ-22 50V1
0.4 m
n 2
B-P-V-K
dn 15
dn 15 A
Q 550
dn 18 A
Q 6400

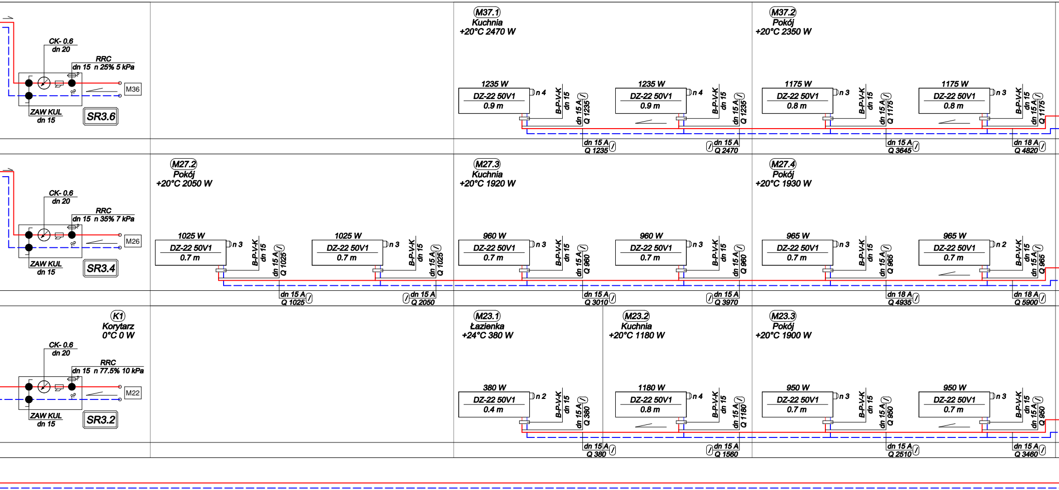
CK- 0.6
dn 20
RRC
dn 15 n 25% 5 kPa
M36
ZAW KUL
dn 15
SR3.6
M37.1
Kuchnia
+20°C 2470 W
1235 W
DZ-22 50V1
0.9 m
n 4
B-P-V-K
dn 15
dn 15 A
Q 1235
1235 W
DZ-22 50V1
0.9 m
n 4
B-P-V-K
dn 15
dn 15 A
Q 1235
dn 15 A
Q 1235
dn 15 A
Q 2470
M37.2
Pokój
+20°C 2350 W
1175 W
DZ-22 50V1
0.8 m
n 3
B-P-V-K
dn 15
dn 15 A
Q 1175
1175 W
DZ-22 50V1
0.8 m
n 3
B-P-V-K
dn 15
dn 15 A
Q 1175
dn 15 A
Q 3645
dn 18 A
Q 4820
CK- 0.6
dn 20
RRC
dn 15 n 35% 7 kPa
M26
ZAW KUL
dn 15
SR3.4
M27.2
Pokój
+20°C 2050 W
1025 W
DZ-22 50V1
0.7 m
n 3
B-P-V-K
dn 15
dn 15 A
Q 1025
1025 W
DZ-22 50V1
0.7 m
n 3
B-P-V-K
dn 15
dn 15 A
Q 1025
dn 15 A
Q 1025
dn 15 A
Q 2050
M27.3
Kuchnia
+20°C 1920 W
960 W
DZ-22 50V1
0.7 m
n 3
B-P-V-K
dn 15
dn 15 A
Q 960
960 W
DZ-22 50V1
0.7 m
n 3
B-P-V-K
dn 15
dn 15 A
Q 960
dn 15 A
Q 3010
dn 15 A
Q 3970
M27.4
Pokój
+20°C 1930 W
965 W
DZ-22 50V1
0.7 m
n 3
B-P-V-K
dn 15
dn 15 A
Q 965
965 W
DZ-22 50V1
0.7 m
n 2
B-P-V-K
dn 15
dn 15 A
Q 965
dn 18 A
Q 4935
dn 18 A
Q 5900
K1
Korytarz
0°C 0 W
CK- 0.6
dn 20
RRC
dn 15 n 77.5% 10 kPa
M22
ZAW KUL
dn 15
SR3.2
M23.1
Łazienka
+24°C 380 W
380 W
DZ-22 50V1
0.4 m
n 2
B-P-V-K
dn 15
dn 15 A
Q 380
M23.2
Kuchnia
+20°C 1180 W
1180 W
DZ-22 50V1
0.8 m
n 4
B-P-V-K
dn 15
dn 15 A
Q 1180
dn 15 A
Q 380
dn 15 A
Q 1560
M23.3
Pokój
+20°C 1900 W
950 W
DZ-22 50V1
0.7 m
n 3
B-P-V-K
dn 15
dn 15 A
Q 950
950 W
DZ-22 50V1
0.7 m
n 3
B-P-V-K
dn 15
dn 15 A
Q 950
dn 15 A
Q 2510
dn 15 A
Q 3460

3

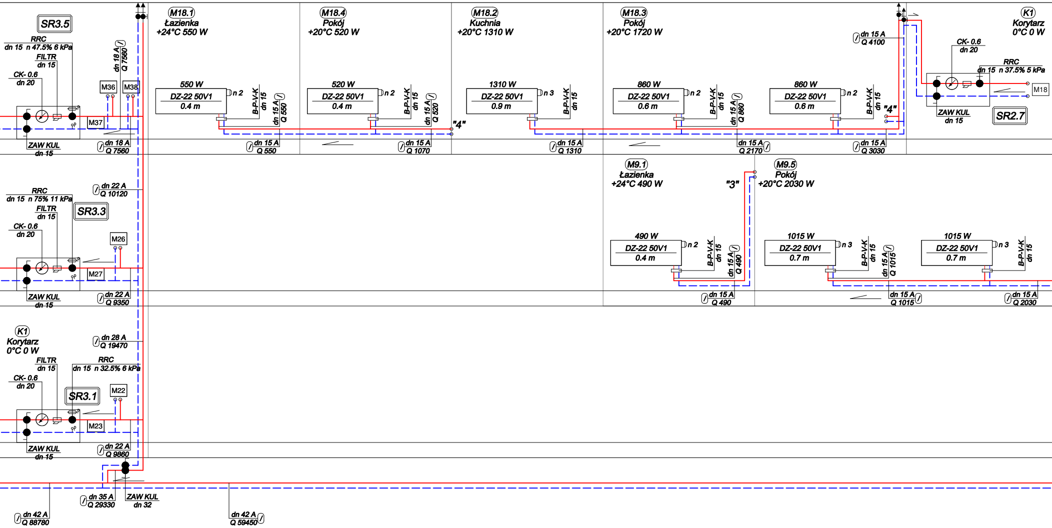
SR3.5
RRC
dn 15 n 47.5% 6 kPa
FILTR
dn 15
CK- 0.6
dn 20
ZAW KUL
dn 15
M36
M38
M37
dn 18 A
Q 7560
M18.1
Łazienka
+24°C 550 W
550 W
DZ-22 50V1
0.4 m
n 2
B-P-V-K
dn 15
dn 15 A
Q 550
M18.4
Pokój
+20°C 520 W
520 W
DZ-22 50V1
0.4 m
n 2
B-P-V-K
dn 15
dn 15 A
Q 520
dn 15 A
Q 1070
"4"
M18.2
Kuchnia
+20°C 1310 W
1310 W
DZ-22 50V1
0.9 m
n 3
B-P-V-K
dn 15
dn 15 A
Q 1310
M18.3
Pokój
+20°C 1720 W
860 W
DZ-22 50V1
0.6 m
n 2
B-P-V-K
dn 15
dn 15 A
Q 860
dn 15 A
Q 2170
860 W
DZ-22 50V1
0.6 m
n 2
B-P-V-K
dn 15
"4"
dn 15 A
Q 3030
dn 15 A
Q 4100
K1
Korytarz
0°C 0 W
CK- 0.6
dn 20
RRC
dn 15 n 37.5% 5 kPa
M18
ZAW KUL
dn 15
SR2.7
dn 22 A
Q 10120
RRC
dn 15 n 75% 11 kPa
FILTR
dn 15
CK- 0.6
dn 20
SR3.3
M26
M27
ZAW KUL
dn 15
dn 22 A
Q 9350
M9.1
Łazienka
+24°C 490 W
"3"
490 W
DZ-22 50V1
0.4 m
n 2
B-P-V-K
dn 15
dn 15 A
Q 490
dn 15 A
Q 490
M9.5
Pokój
+20°C 2030 W
1015 W
DZ-22 50V1
0.7 m
n 3
B-P-V-K
dn 15
dn 15 A
Q 1015
dn 15 A
Q 1015
1015 W
DZ-22 50V1
0.7 m
n 3
B-P-V-K
dn 15
dn 15 A
Q 2030
K1
Korytarz
0°C 0 W
dn 28 A
Q 19470
FILTR
dn 15
RRC
dn 15 n 32.5% 6 kPa
CK- 0.6
dn 20
SR3.1
M22
M23
ZAW KUL
dn 15
dn 22 A
Q 9860
dn 35 A
Q 29330
ZAW KUL
dn 32
dn 42 A
Q 88780
dn 42 A
Q 59450

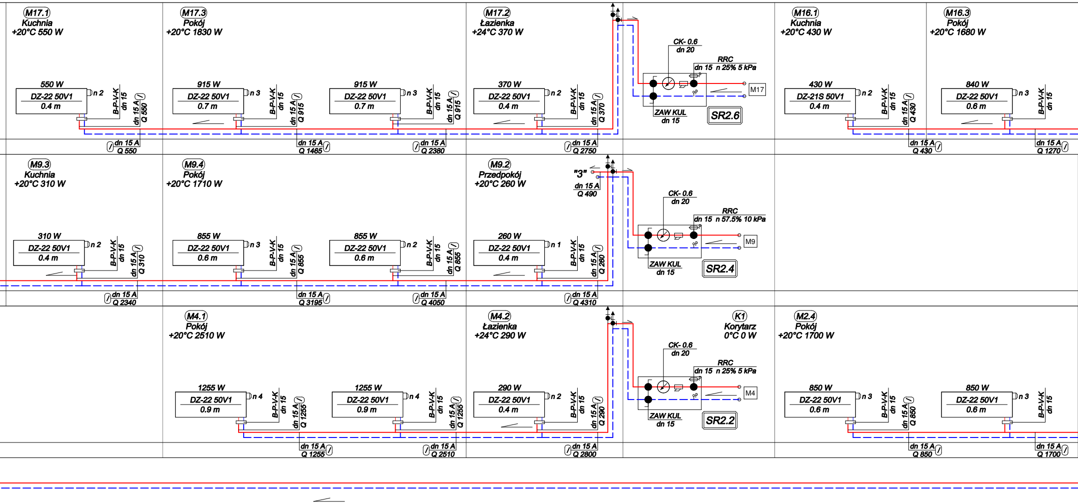
M17.1
Kuchnia
+20°C 550 W
550 W
DZ-22 50V1
0.4 m
n 2
B-P-V-K
dn 15
dn 15 A
Q 550
M17.3
Pokój
+20°C 1830 W
915 W
DZ-22 50V1
0.7 m
n 3
dn 15 A
Q 915
915 W
DZ-22 50V1
0.7 m
n 3
dn 15 A
Q 915
M17.2
Łazienka
+24°C 370 W
370 W
DZ-22 50V1
0.4 m
n 2
dn 15 A
Q 370
dn 15 A
Q 550
dn 15 A
Q 1465
dn 15 A
Q 2380
dn 15 A
Q 2750
CK- 0.6
dn 20
RRC
dn 15 n 25% 5 kPa
M17
ZAW KUL
dn 15
SR2.6
M16.1
Kuchnia
+20°C 430 W
430 W
DZ-21S 50V1
0.4 m
n 2
dn 15 A
Q 430
M16.3
Pokój
+20°C 1680 W
840 W
DZ-22 50V1
0.6 m
n 3
dn 15 A
Q 430
dn 15 A
Q 1270
M9.3
Kuchnia
+20°C 310 W
310 W
DZ-22 50V1
0.4 m
n 2
dn 15 A
Q 310
M9.4
Pokój
+20°C 1710 W
855 W
DZ-22 50V1
0.6 m
n 3
dn 15 A
Q 855
855 W
DZ-22 50V1
0.6 m
n 2
dn 15 A
Q 855
M9.2
Przedpokój
+20°C 260 W
"3"
dn 15 A
Q 490
260 W
DZ-22 50V1
0.4 m
n 1
dn 15 A
Q 260
dn 15 A
Q 2340
dn 15 A
Q 3195
dn 15 A
Q 4050
dn 15 A
Q 4310
CK- 0.6
dn 20
RRC
dn 15 n 57.5% 10 kPa
M9
ZAW KUL
dn 15
SR2.4
M4.1
Pokój
+20°C 2510 W
1255 W
DZ-22 50V1
0.9 m
n 4
dn 15 A
Q 1255
1255 W
DZ-22 50V1
0.9 m
n 4
dn 15 A
Q 1255
M4.2
Łazienka
+24°C 290 W
290 W
DZ-22 50V1
0.4 m
n 2
dn 15 A
Q 290
dn 15 A
Q 1255
dn 15 A
Q 2510
dn 15 A
Q 2800
K1
Korytarz
0°C 0 W
CK- 0.6
dn 20
RRC
dn 15 n 25% 5 kPa
M4
ZAW KUL
dn 15
SR2.2
M2.4
Pokój
+20°C 1700 W
850 W
DZ-22 50V1
0.6 m
n 3
dn 15 A
Q 850
850 W
DZ-22 50V1
0.6 m
n 3
dn 15 A
Q 850
dn 15 A
Q 1700

2

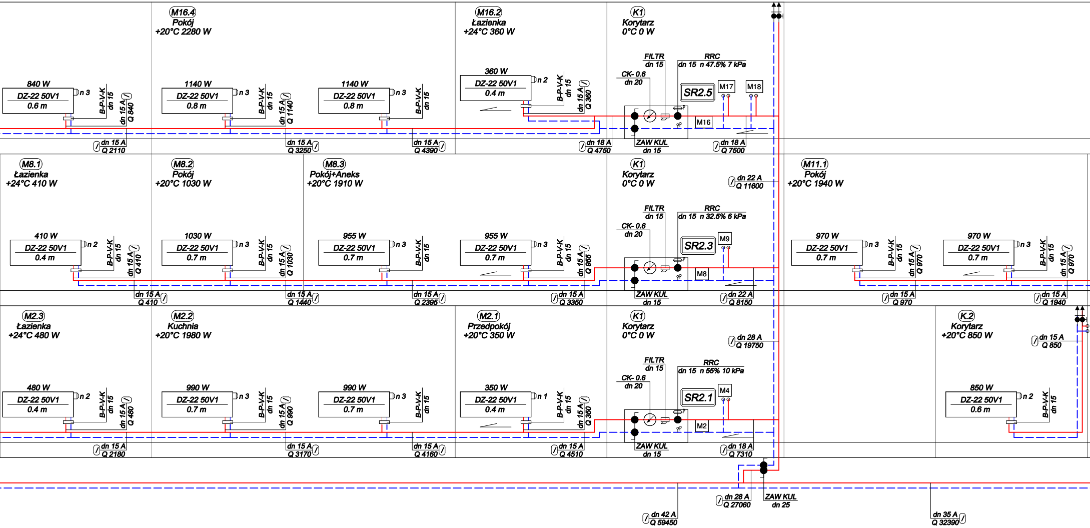
M16.4
Pokój
+20°C 2280 W
M16.2
Łazienka
+24°C 360 W
K1
Korytarz
0°C 0 W
840 W
DZ-22 50V1
0.6 m
n 3
B-P-V-K
dn 15
dn 15 A
Q 840
1140 W
DZ-22 50V1
0.8 m
n 3
B-P-V-K
dn 15
dn 15 A
Q 1140
1140 W
DZ-22 50V1
0.8 m
n 3
B-P-V-K
dn 15
360 W
DZ-22 50V1
0.4 m
n 2
B-P-V-K
dn 15
dn 15 A
Q 360
FILTR
dn 15
RRC
dn 15 n 47.5% 7 kPa
CK- 0.6
dn 20
SR2.5
M17
M18
M16
ZAW KUL
dn 15
dn 15 A
Q 2110
dn 15 A
Q 3250
dn 15 A
Q 4390
dn 18 A
Q 4750
dn 18 A
Q 7500
M8.1
Łazienka
+24°C 410 W
M8.2
Pokój
+20°C 1030 W
M8.3
Pokój+Aneks
+20°C 1910 W
K1
Korytarz
0°C 0 W
dn 22 A
Q 11600
M11.1
Pokój
+20°C 1940 W
410 W
DZ-22 50V1
0.4 m
n 2
B-P-V-K
dn 15
dn 15 A
Q 410
1030 W
DZ-22 50V1
0.7 m
n 3
B-P-V-K
dn 15
dn 15 A
Q 1030
955 W
DZ-22 50V1
0.7 m
n 3
B-P-V-K
dn 15
955 W
DZ-22 50V1
0.7 m
n 3
B-P-V-K
dn 15
dn 15 A
Q 955
FILTR
dn 15
RRC
dn 15 n 32.5% 6 kPa
CK- 0.6
dn 20
SR2.3
M9
M8
ZAW KUL
dn 15
970 W
DZ-22 50V1
0.7 m
n 3
B-P-V-K
dn 15
dn 15 A
Q 970
970 W
DZ-22 50V1
0.7 m
n 3
B-P-V-K
dn 15
dn 15 A
Q 970
dn 15 A
Q 410
dn 15 A
Q 1440
dn 15 A
Q 2395
dn 15 A
Q 3350
dn 22 A
Q 8150
dn 15 A
Q 970
dn 15 A
Q 1940
M2.3
Łazienka
+24°C 480 W
M2.2
Kuchnia
+20°C 1980 W
M2.1
Przedpokój
+20°C 350 W
K1
Korytarz
0°C 0 W
dn 28 A
Q 19750
K.2
Korytarz
+20°C 850 W
dn 15 A
Q 850
480 W
DZ-22 50V1
0.4 m
n 2
B-P-V-K
dn 15
dn 15 A
Q 480
990 W
DZ-22 50V1
0.7 m
n 3
B-P-V-K
dn 15
dn 15 A
Q 990
990 W
DZ-22 50V1
0.7 m
n 3
B-P-V-K
dn 15
350 W
DZ-22 50V1
0.4 m
n 1
B-P-V-K
dn 15
dn 15 A
Q 350
FILTR
dn 15
RRC
dn 15 n 55% 10 kPa
CK- 0.6
dn 20
SR2.1
M4
M2
ZAW KUL
dn 15
850 W
DZ-22 50V1
0.6 m
n 2
B-P-V-K
dn 15
dn 15 A
Q 2180
dn 15 A
Q 3170
dn 15 A
Q 4160
dn 15 A
Q 4510
dn 18 A
Q 7310
dn 28 A
Q 27060
ZAW KUL
dn 25
dn 42 A
Q 59450
dn 35 A
Q 32390

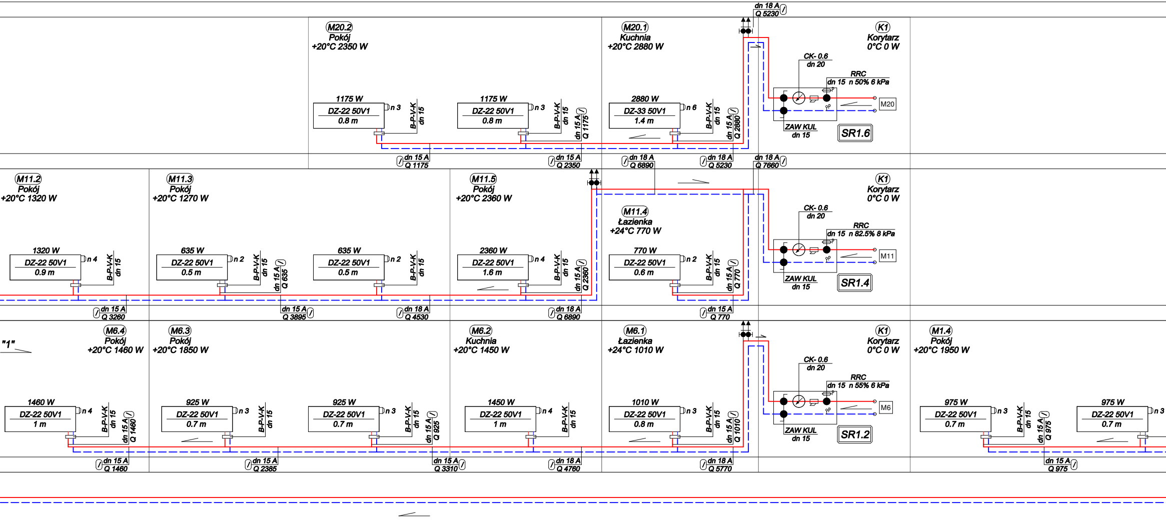
dn 18 A
Q 5230
M20.2
Pokój
+20°C 2350 W
1175 W
DZ-22 50V1
0.8 m
n 3
B-P-V-K
dn 15
1175 W
DZ-22 50V1
0.8 m
n 3
B-P-V-K
dn 15
dn 15 A
Q 1175
M20.1
Kuchnia
+20°C 2880 W
2880 W
DZ-33 50V1
1.4 m
n 6
B-P-V-K
dn 15
dn 15 A
Q 2880
K1
Korytarz
0°C 0 W
CK- 0.6
dn 20
RRC
dn 15 n 50% 6 kPa
M20
ZAW KUL
dn 15
SR1.6
dn 15 A
Q 1175
dn 15 A
Q 2350
dn 18 A
Q 6890
dn 18 A
Q 5230
dn 18 A
Q 7660
M11.2
Pokój
+20°C 1320 W
1320 W
DZ-22 50V1
0.9 m
n 4
B-P-V-K
dn 15
M11.3
Pokój
+20°C 1270 W
635 W
DZ-22 50V1
0.5 m
n 2
B-P-V-K
dn 15
dn 15 A
Q 635
635 W
DZ-22 50V1
0.5 m
n 2
B-P-V-K
dn 15
M11.5
Pokój
+20°C 2360 W
2360 W
DZ-22 50V1
1.6 m
n 4
B-P-V-K
dn 15
dn 15 A
Q 2360
M11.4
Łazienka
+24°C 770 W
770 W
DZ-22 50V1
0.6 m
n 2
B-P-V-K
dn 15
dn 15 A
Q 770
K1
Korytarz
0°C 0 W
CK- 0.6
dn 20
RRC
dn 15 n 82.5% 8 kPa
M11
ZAW KUL
dn 15
SR1.4
dn 15 A
Q 3260
dn 15 A
Q 3895
dn 18 A
Q 4530
dn 18 A
Q 6890
dn 15 A
Q 770
"1"
M6.4
Pokój
+20°C 1460 W
1460 W
DZ-22 50V1
1 m
n 4
B-P-V-K
dn 15
dn 15 A
Q 1460
M6.3
Pokój
+20°C 1850 W
925 W
DZ-22 50V1
0.7 m
n 3
B-P-V-K
dn 15
925 W
DZ-22 50V1
0.7 m
n 3
B-P-V-K
dn 15
dn 15 A
Q 925
M6.2
Kuchnia
+20°C 1450 W
1450 W
DZ-22 50V1
1 m
n 4
B-P-V-K
dn 15
M6.1
Łazienka
+24°C 1010 W
1010 W
DZ-22 50V1
0.8 m
n 3
B-P-V-K
dn 15
dn 15 A
Q 1010
K1
Korytarz
0°C 0 W
CK- 0.6
dn 20
RRC
dn 15 n 55% 6 kPa
M6
ZAW KUL
dn 15
SR1.2
M1.4
Pokój
+20°C 1950 W
975 W
DZ-22 50V1
0.7 m
n 3
B-P-V-K
dn 15
dn 15 A
Q 975
975 W
DZ-22 50V1
0.7 m
n 3
dn 15 A
Q 1460
dn 15 A
Q 2385
dn 15 A
Q 3310
dn 18 A
Q 4760
dn 18 A
Q 5770
dn 15 A
Q 975

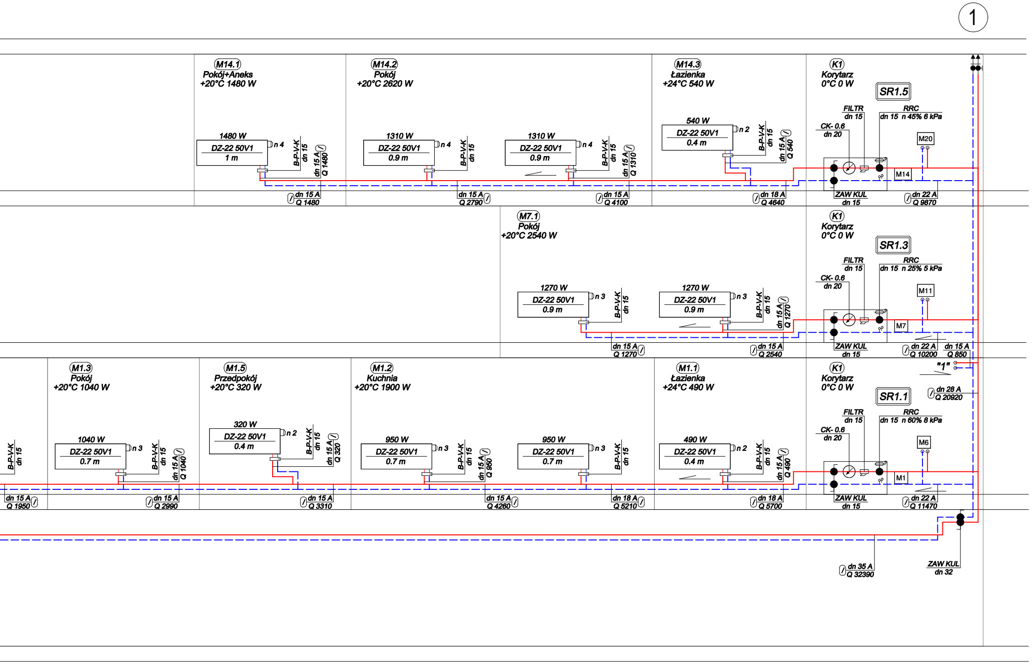
1
M14.1
Pokój+Aneks
+20°C 1480 W
1480 W
DZ-22 50V1
1 m
n 4
B-P-V-K
dn 15
dn 15 A
Q 1480
dn 15 A
Q 1480
M14.2
Pokój
+20°C 2620 W
1310 W
DZ-22 50V1
0.9 m
n 4
B-P-V-K
dn 15
dn 15 A
Q 2790
1310 W
DZ-22 50V1
0.9 m
n 4
B-P-V-K
dn 15
dn 15 A
Q 1310
dn 15 A
Q 4100
M14.3
Łazienka
+24°C 540 W
540 W
DZ-22 50V1
0.4 m
n 2
B-P-V-K
dn 15
dn 15 A
Q 540
dn 18 A
Q 4640
K1
Korytarz
0°C 0 W
SR1.5
FILTR
dn 15
RRC
dn 15 n 45% 6 kPa
CK- 0.6
dn 20
M20
M14
ZAW KUL
dn 15
dn 22 A
Q 9870
M7.1
Pokój
+20°C 2540 W
1270 W
DZ-22 50V1
0.9 m
n 3
B-P-V-K
dn 15
dn 15 A
Q 1270
1270 W
DZ-22 50V1
0.9 m
n 3
B-P-V-K
dn 15
dn 15 A
Q 1270
dn 15 A
Q 2540
K1
Korytarz
0°C 0 W
SR1.3
FILTR
dn 15
RRC
dn 15 n 25% 5 kPa
CK- 0.6
dn 20
M11
M7
ZAW KUL
dn 15
dn 22 A
Q 10200
dn 15 A
Q 850
B-P-V-K
dn 15
dn 15 A
Q 1950
M1.3
Pokój
+20°C 1040 W
1040 W
DZ-22 50V1
0.7 m
n 3
B-P-V-K
dn 15
dn 15 A
Q 1040
dn 15 A
Q 2990
M1.5
Przedpokój
+20°C 320 W
320 W
DZ-22 50V1
0.4 m
n 2
B-P-V-K
dn 15
dn 15 A
Q 320
dn 15 A
Q 3310
M1.2
Kuchnia
+20°C 1900 W
950 W
DZ-22 50V1
0.7 m
n 3
B-P-V-K
dn 15
dn 15 A
Q 950
dn 15 A
Q 4260
950 W
DZ-22 50V1
0.7 m
n 3
B-P-V-K
dn 15
dn 18 A
Q 5210
M1.1
Łazienka
+24°C 490 W
490 W
DZ-22 50V1
0.4 m
n 2
B-P-V-K
dn 15
dn 15 A
Q 490
dn 18 A
Q 5700
K1
Korytarz
0°C 0 W
"1"
SR1.1
dn 28 A
Q 20920
FILTR
dn 15
RRC
dn 15 n 60% 8 kPa
CK- 0.6
dn 20
M6
M1
ZAW KUL
dn 15
dn 22 A
Q 11470
dn 35 A
Q 32390
ZAW KUL
dn 32

OZNACZENIA:

1D.202 — NR POMIESZCZENIA
Pokój — NAZWA POMIESZCZENIA
20°C 830 W — TEMPERATURA, ZAPOTRZEBOWANIE CIEPŁA POMIESZCZENIA

① — PROJEKTOWANY PION INSTALACJI C.O.

🟥 — INSTALACJA C.O - PRZEWODY STALOWE ŁĄCZONE NA ZACISK - ZASILANIE Tz=90°C;
🟦 — INSTALACJA C.O - PRZEWODY STALOWE ŁĄCZONE NA ZACISK - POWRÓT Tz=65°C;

1010 W — Wydajność grzejnika dla tz/tp = 80/60°C
n3 — Wkładka zaworowa - Nastawa wstępna
DZ-22 50 — Ilość płyt - wysokość grzejnika
1 m — Długość grzejnika
Blok przyłączeniowy do grzejników typu V
Typ / sposób zasilania grzejnika:
DZ - płytowy, zasilany od dołu;

n11 RRC dn 15 P
RRC - Regulator różnicy ciśnienia z funkcją ograniczenia przepływu.
- Średnica
Nastawa zaworu

CK-0.6H dn 15
CK - Ciepłomierz kompaktowy - zakres przepływu 0.012÷0.6 m³/h
- Średnica

ZAW ODC dn 25
- Zawór kulowy odcinajacy
- Średnica

SR-... — Szafka stalowa - 930x560x110mm

UWAGI:

1. W NAJWYŻSZYCH PUNKTACH INSTALACJI MONTOWAĆ AUTOMATYCZNE ZAWORY ODPOWIETRZAJĄCE;
2. PRZEWODY PROWADZIĆ ZE SPADKIEM 0.3% UMOŻLIWIAJĄCYM ODPOWIETRZENIE I SPUST WODY INSTALACJI C.O.;
3. PRZEJŚCIA PRZEWODÓ PRZEZ PRZEGRODY ODDZIELENIE POŻAROWEGO - ZABEZPIECZYĆ STALOWYMI TULEJAMI WYPEŁNIONYMI MASĄ TRWALE PLASTYCZNĄ;
4. PRZEJŚCIA PRZEWODÓ PRZEZ PRZEGRODY BUDOWLANE - ZABEZPIECZYĆ STALOWYMI TULEJAMI OCHRONNYMI WYPEŁNIONYMI MASĄ TRWALE PLASTYCZNĄ;
5. OSTATECZNĄ LOKALIZACJĘ GRZEJNIKÓW - UZGODNIĆ Z UŻYTKOWNIKAMI LOKALI POD KĄTEM ARANŻACJI WNĘTRZ;
6. **OBLICZENIA HYDRAULICZNE WYKONANO W OPARCIU O KONKRETNE TYPY ARMATURY I GRZEJNIKÓ. ZMIANA KTÓREGOKOLWIEK ELEMENTU INSTALACJI WYMAGA WYKONANIA PRZEZ WYKONAWCĘ - SZCZEGÓŁOWYCH OBLICZEŃ HYDRAULICZNYCH WEWNĘTRZNEJ INSTALACJI C.O.;**

PRZEDSIĘBIORSTWO WIELOBRANŻOWE
LOKUM
1999
ul. PARKOWA 15 / 4U
30-538 Kraków

TEMAT	**WEWNĘTRZNA INSTALACJA CENTRALNEGO OGRZEWANIA**
INWESTOR	SPÓŁDZIELNIA MIESZKANIOWA "LOKUM" UL. CHEMICZNA 12 41-200 SOSNOWIEC
LOKALIZACJA	UL. CHEMICZNA 12 / II 41-200 SOSNOWIEC
BRANŻA	**SANITARNA**
FAZA	PROJEKT WYKONAWCZY
RYSUNEK	ROZWINIĘCIE INSTALACJI C.O.

FUNKCJA	IMIĘ, NAZWISKO, UPRAWNIENIA	PODPIS
PROJEKTANT:	mgr inż. SYLWESTER BABCZYŃSKI upr. bud. nr SKL/3451/POWS/11	
OPRACOWAŁ:	mgr.inż. TOMASZ SKOTNICA	

DATA	KOREKTA	SKALA	NR. RYS.
02.2018	01		**5**