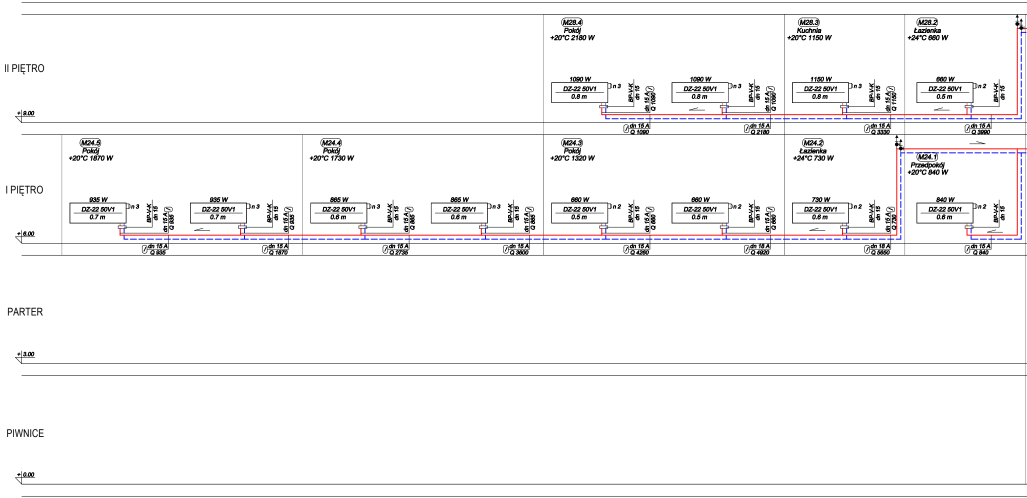
II PIĘTRO
I PIĘTRO
PARTER
PIWNICE
+9.00
+6.00
+3.00
+0.00
M28.4
Pokój
+20°C 2180 W
M28.3
Kuchnia
+20°C 1150 W
M28.2
Łazienka
+24°C 660 W
1090 W
DZ-22 50V1
0.8 m
n 3
BP-V-K
dn 15
dn 15 A
Q 1090
1150 W
Q 1150
660 W
0.5 m
n 2
Q 2180
Q 3330
Q 3990
M24.5
Pokój
+20°C 1870 W
M24.4
Pokój
+20°C 1730 W
M24.3
Pokój
+20°C 1320 W
M24.2
Łazienka
+24°C 730 W
M24.1
Przedpokój
+20°C 840 W
935 W
0.7 m
Q 935
865 W
0.6 m
Q 865
Q 660
730 W
Q 730
840 W
Q 1870
Q 2735
Q 3600
Q 4260
dn 18 A
Q 4920
Q 5650
Q 840

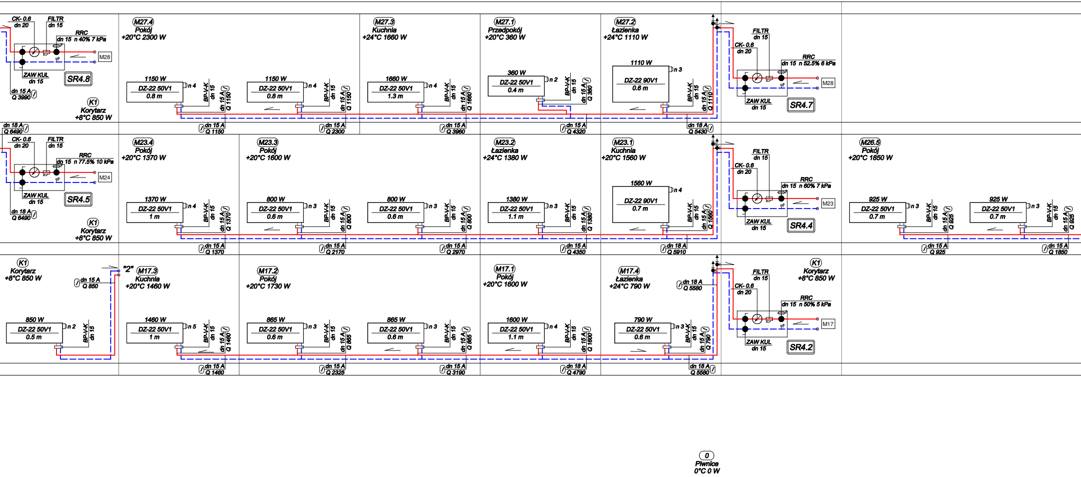
CK- 0.6
dn 20
FILTR
dn 15
RRC
dn 15 n 40% 7 kPa
M28
ZAW KUL
dn 15
SR4.8
dn 15 A
Q 3990
K1
Korytarz
+8°C 850 W
M27.4
Pokój
+20°C 2300 W
1150 W
DZ-22 50V1
0.8 m
n 4
BP-V-K
dn 15
dn 15 A
Q 1150
1150 W
DZ-22 50V1
0.8 m
n 4
BP-V-K
dn 15
dn 15 A
Q 1150
M27.3
Kuchnia
+24°C 1660 W
1660 W
DZ-22 50V1
1.3 m
n 4
BP-V-K
dn 15
dn 15 A
Q 1660
M27.1
Przedpokój
+20°C 360 W
360 W
DZ-22 50V1
0.4 m
n 2
BP-V-K
dn 15
dn 15 A
Q 360
M27.2
Łazienka
+24°C 1110 W
1110 W
DZ-22 90V1
0.6 m
n 3
BP-V-K
dn 15
dn 15 A
Q 1110
FILTR
dn 15
CK- 0.6
dn 20
RRC
dn 15 n 52.5% 6 kPa
M28
ZAW KUL
dn 15
SR4.7
dn 18 A
Q 6490
dn 15 A
Q 1150
dn 15 A
Q 2300
dn 15 A
Q 3960
dn 15 A
Q 4320
dn 18 A
Q 5430
CK- 0.6
dn 20
FILTR
dn 15
RRC
dn 15 n 77.5% 10 kPa
M24
ZAW KUL
dn 15
SR4.5
dn 18 A
Q 6490
K1
Korytarz
+8°C 850 W
M23.4
Pokój
+20°C 1370 W
1370 W
DZ-22 50V1
1 m
n 4
BP-V-K
dn 15
dn 15 A
Q 1370
M23.3
Pokój
+20°C 1600 W
800 W
DZ-22 50V1
0.6 m
n 3
BP-V-K
dn 15
dn 15 A
Q 800
800 W
DZ-22 50V1
0.6 m
n 3
BP-V-K
dn 15
dn 15 A
Q 800
M23.2
Łazienka
+24°C 1380 W
1380 W
DZ-22 50V1
1.1 m
n 3
BP-V-K
dn 15
dn 15 A
Q 1380
M23.1
Kuchnia
+20°C 1560 W
1560 W
DZ-22 90V1
0.7 m
n 4
BP-V-K
dn 15
dn 15 A
Q 1560
FILTR
dn 15
CK- 0.6
dn 20
RRC
dn 15 n 60% 7 kPa
M23
ZAW KUL
dn 15
SR4.4
M26.5
Pokój
+20°C 1850 W
925 W
DZ-22 50V1
0.7 m
n 3
BP-V-K
dn 15
dn 15 A
Q 925
925 W
DZ-22 50V1
0.7 m
n 3
BP-V-K
dn 15
dn 15 A
Q 925
dn 15 A
Q 1370
dn 15 A
Q 2170
dn 15 A
Q 2970
dn 15 A
Q 4350
dn 18 A
Q 5910
dn 15 A
Q 925
dn 15 A
Q 1850
K1
Korytarz
+8°C 850 W
dn 15 A
Q 850
850 W
DZ-22 50V1
0.5 m
n 2
BP-V-K
dn 15
"2"
M17.3
Kuchnia
+20°C 1460 W
1460 W
DZ-22 50V1
1 m
n 5
BP-V-K
dn 15
dn 15 A
Q 1460
M17.2
Pokój
+20°C 1730 W
865 W
DZ-22 50V1
0.6 m
n 3
BP-V-K
dn 15
dn 15 A
Q 865
865 W
DZ-22 50V1
0.6 m
n 3
BP-V-K
dn 15
dn 15 A
Q 865
M17.1
Pokój
+20°C 1600 W
1600 W
DZ-22 50V1
1.1 m
n 4
BP-V-K
dn 15
dn 15 A
Q 1600
M17.4
Łazienka
+24°C 790 W
dn 18 A
Q 5580
790 W
DZ-22 50V1
0.6 m
n 3
BP-V-K
dn 15
dn 15 A
Q 790
FILTR
dn 15
CK- 0.6
dn 20
K1
Korytarz
+8°C 850 W
RRC
dn 15 n 50% 5 kPa
M17
ZAW KUL
dn 15
SR4.2
dn 15 A
Q 1460
dn 15 A
Q 2325
dn 15 A
Q 3190
dn 18 A
Q 4790
dn 18 A
Q 5580
0
Piwnice
0°C 0 W

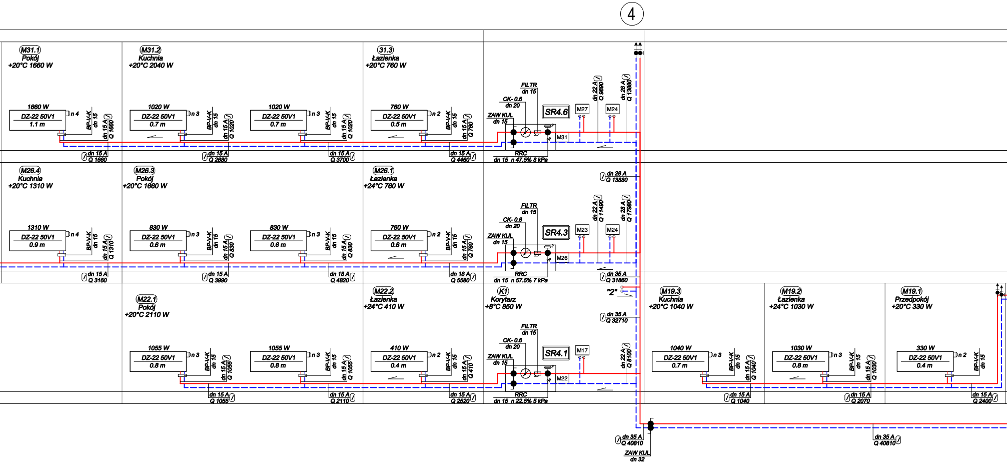
4
M31.1
Pokój
+20°C 1660 W
1660 W
DZ-22 50V1
1.1 m
n 4
BP-V-K
dn 15
dn 15 A
Q 1660
dn 15 A
Q 1660
M31.2
Kuchnia
+20°C 2040 W
1020 W
DZ-22 50V1
0.7 m
n 3
BP-V-K
dn 15
dn 15 A
Q 1020
dn 15 A
Q 2680
1020 W
DZ-22 50V1
0.7 m
n 3
BP-V-K
dn 15
dn 15 A
Q 1020
dn 15 A
Q 3700
31.3
Łazienka
+20°C 760 W
760 W
DZ-22 50V1
0.5 m
n 2
BP-V-K
dn 15
dn 15 A
Q 760
dn 15 A
Q 4460
FILTR
dn 15
CK- 0.6
dn 20
ZAW KUL
dn 15
SR4.6
M27
M24
M31
RRC
dn 15 n 47.5% 8 kPa
dn 22 A
Q 9890
dn 28 A
Q 13880
dn 28 A
Q 13880
M26.4
Kuchnia
+20°C 1310 W
1310 W
DZ-22 50V1
0.9 m
n 4
BP-V-K
dn 15
dn 15 A
Q 1310
dn 15 A
Q 3160
M26.3
Pokój
+20°C 1660 W
830 W
DZ-22 50V1
0.6 m
n 3
BP-V-K
dn 15
dn 15 A
Q 830
dn 15 A
Q 3990
830 W
DZ-22 50V1
0.6 m
n 3
BP-V-K
dn 15
dn 15 A
Q 830
dn 18 A
Q 4820
M26.1
Łazienka
+24°C 760 W
760 W
DZ-22 50V1
0.6 m
n 2
BP-V-K
dn 15
dn 15 A
Q 760
dn 18 A
Q 5580
FILTR
dn 15
CK- 0.6
dn 20
ZAW KUL
dn 15
SR4.3
M23
M24
M26
RRC
dn 15 n 57.5% 7 kPa
dn 22 A
Q 11490
dn 28 A
Q 17980
dn 35 A
Q 31860
"2"
M22.1
Pokój
+20°C 2110 W
1055 W
DZ-22 50V1
0.8 m
n 3
BP-V-K
dn 15
dn 15 A
Q 1055
dn 15 A
Q 1055
1055 W
DZ-22 50V1
0.8 m
n 3
BP-V-K
dn 15
dn 15 A
Q 1055
dn 15 A
Q 2110
M22.2
Łazienka
+24°C 410 W
410 W
DZ-22 50V1
0.4 m
n 2
BP-V-K
dn 15
dn 15 A
Q 410
dn 15 A
Q 2520
K1
Korytarz
+8°C 850 W
FILTR
dn 15
CK- 0.6
dn 20
ZAW KUL
dn 15
SR4.1
M17
M22
RRC
dn 15 n 22.5% 5 kPa
dn 35 A
Q 32710
dn 22 A
Q 8100
M19.3
Kuchnia
+20°C 1040 W
1040 W
DZ-22 50V1
0.7 m
n 3
BP-V-K
dn 15
dn 15 A
Q 1040
dn 15 A
Q 1040
M19.2
Łazienka
+24°C 1030 W
1030 W
DZ-22 50V1
0.8 m
n 3
BP-V-K
dn 15
dn 15 A
Q 1030
dn 15 A
Q 2070
M19.1
Przedpokój
+20°C 330 W
330 W
DZ-22 50V1
0.4 m
n 2
BP-V-K
dn 15
dn 15 A
Q 2400
dn 35 A
Q 40810
ZAW KUL
dn 32
dn 35 A
Q 40810

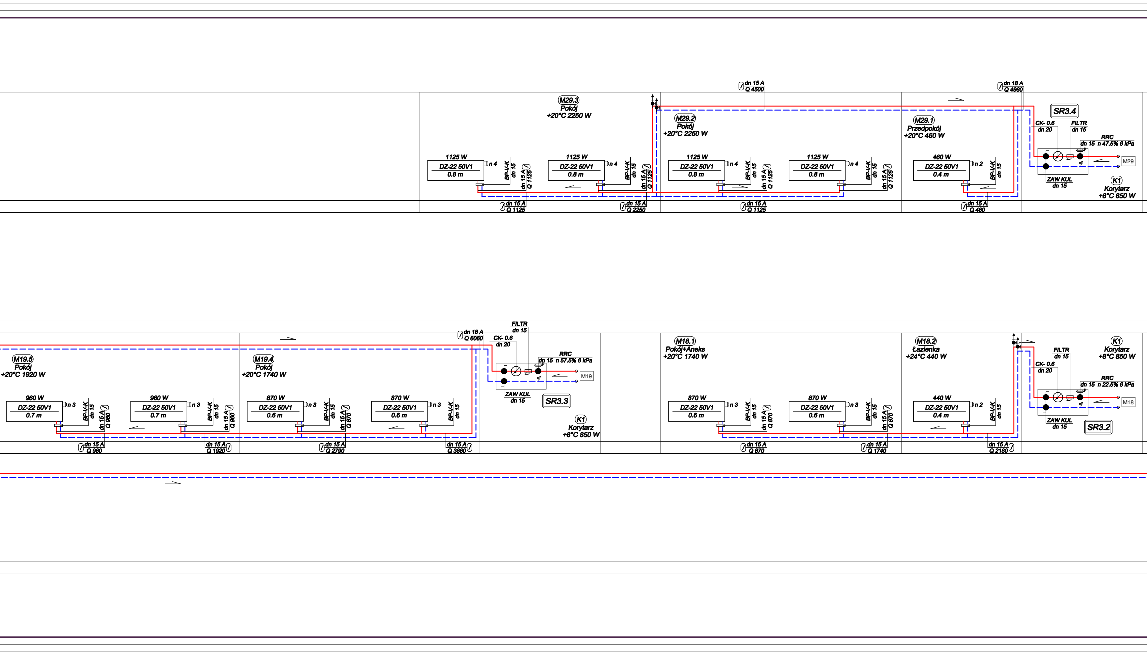

M29.3
Pokój
+20°C 2250 W
1125 W
DZ-22 50V1
0.8 m
n 4
BP-V-K
dn 15
dn 15 A
Q 1125
1125 W
DZ-22 50V1
0.8 m
n 4
BP-V-K
dn 15
dn 15 A
Q 1125
dn 15 A
Q 1125
dn 15 A
Q 2250
dn 15 A
Q 4500
M29.2
Pokój
+20°C 2250 W
1125 W
DZ-22 50V1
0.8 m
n 4
BP-V-K
dn 15
dn 15 A
Q 1125
1125 W
DZ-22 50V1
0.8 m
n 4
BP-V-K
dn 15
dn 15 A
Q 1125
dn 15 A
Q 1125
M29.1
Przedpokój
+20°C 460 W
460 W
DZ-22 50V1
0.4 m
n 2
BP-V-K
dn 15
dn 15 A
Q 460
dn 18 A
Q 4960
SR3.4
CK- 0.6
dn 20
FILTR
dn 15
RRC
dn 15 n 47.5% 6 kPa
ZAW KUL
dn 15
M29
K1
Korytarz
+8°C 850 W
M19.5
Pokój
+20°C 1920 W
960 W
DZ-22 50V1
0.7 m
n 3
BP-V-K
dn 15
dn 15 A
Q 960
960 W
DZ-22 50V1
0.7 m
n 3
BP-V-K
dn 15
dn 15 A
Q 960
dn 15 A
Q 960
dn 15 A
Q 1920
M19.4
Pokój
+20°C 1740 W
870 W
DZ-22 50V1
0.6 m
n 3
BP-V-K
dn 15
dn 15 A
Q 870
870 W
DZ-22 50V1
0.6 m
n 3
BP-V-K
dn 15
dn 15 A
Q 2790
dn 15 A
Q 3660
dn 18 A
Q 6060
FILTR
dn 15
CK- 0.6
dn 20
RRC
dn 15 n 57.5% 6 kPa
M19
ZAW KUL
dn 15
SR3.3
K1
Korytarz
+8°C 850 W
M18.1
Pokój+Aneks
+20°C 1740 W
870 W
DZ-22 50V1
0.6 m
n 3
BP-V-K
dn 15
dn 15 A
Q 870
870 W
DZ-22 50V1
0.6 m
n 3
BP-V-K
dn 15
dn 15 A
Q 870
dn 15 A
Q 870
dn 15 A
Q 1740
M18.2
Łazienka
+24°C 440 W
440 W
DZ-22 50V1
0.4 m
n 2
BP-V-K
dn 15
dn 15 A
Q 2180
K1
Korytarz
+8°C 850 W
FILTR
dn 15
CK- 0.6
dn 20
RRC
dn 15 n 22.5% 6 kPa
M18
ZAW KUL
dn 15
SR3.2

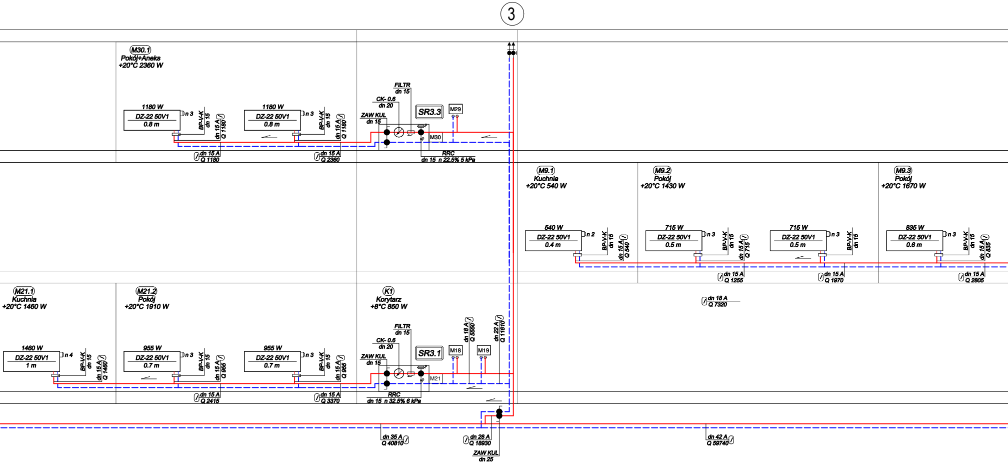
3
M30.1
Pokój+Aneks
+20°C 2360 W
1180 W
DZ-22 50V1
0.8 m
n 3
BP-V-K
dn 15
dn 15 A
Q 1180
1180 W
DZ-22 50V1
0.8 m
n 3
BP-V-K
dn 15
dn 15 A
Q 1180
dn 15 A
Q 1180
dn 15 A
Q 2360
FILTR
dn 15
CK- 0.6
dn 20
ZAW KUL
dn 15
SR3.3
M29
M30
RRC
dn 15 n 22.5% 5 kPa
M9.1
Kuchnia
+20°C 540 W
540 W
DZ-22 50V1
0.4 m
n 2
BP-V-K
dn 15
dn 15 A
Q 540
M9.2
Pokój
+20°C 1430 W
715 W
DZ-22 50V1
0.5 m
n 3
BP-V-K
dn 15
dn 15 A
Q 715
715 W
DZ-22 50V1
0.5 m
n 3
BP-V-K
dn 15
M9.3
Pokój
+20°C 1670 W
835 W
DZ-22 50V1
0.6 m
n 3
BP-V-K
dn 15
dn 15 A
Q 835
dn 15 A
Q 1255
dn 15 A
Q 1970
dn 15 A
Q 2805
dn 18 A
Q 7320
M21.1
Kuchnia
+20°C 1460 W
1460 W
DZ-22 50V1
1 m
n 4
BP-V-K
dn 15
dn 15 A
Q 1460
M21.2
Pokój
+20°C 1910 W
955 W
DZ-22 50V1
0.7 m
n 3
BP-V-K
dn 15
dn 15 A
Q 955
955 W
DZ-22 50V1
0.7 m
n 3
BP-V-K
dn 15
dn 15 A
Q 955
dn 15 A
Q 2415
dn 15 A
Q 3370
K1
Korytarz
+8°C 850 W
FILTR
dn 15
CK- 0.6
dn 20
ZAW KUL
dn 15
SR3.1
M18
M19
M21
dn 18 A
Q 5550
dn 22 A
Q 11610
RRC
dn 15 n 32.5% 6 kPa
dn 35 A
Q 40810
dn 28 A
Q 18930
ZAW KUL
dn 25
dn 42 A
Q 59740

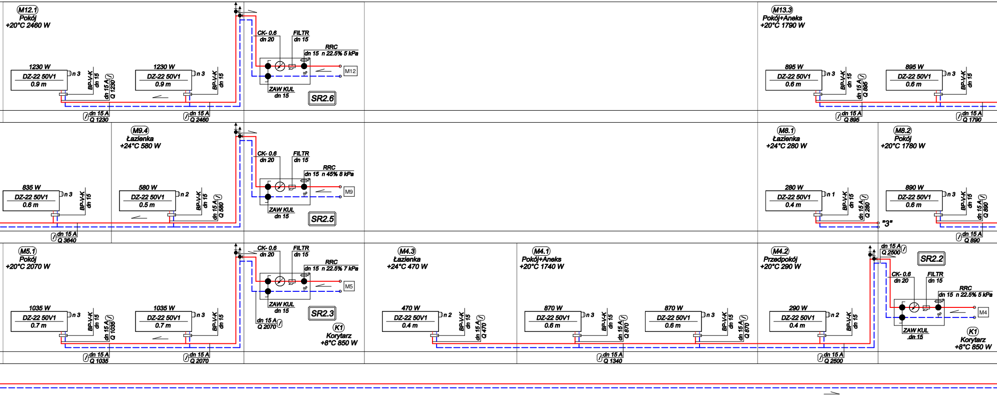
M12.1
Pokój
+20°C 2460 W
1230 W
DZ-22 50V1
0.9 m
n 3
BP-V-K
dn 15
dn 15 A
Q 1230
Q 2460
CK- 0.6
dn 20
FILTR
dn 15
RRC
dn 15 n 22.5% 5 kPa
ZAW KUL
dn 15
M12
SR2.6
M13.3
Pokój+Aneks
+20°C 1790 W
895 W
0.6 m
Q 895
Q 1790
835 W
Q 3640
M9.4
Łazienka
+24°C 580 W
580 W
0.5 m
n 2
Q 580
dn 15 n 45% 8 kPa
M9
SR2.5
M8.1
Łazienka
+24°C 280 W
280 W
0.4 m
n 1
Q 280
M8.2
Pokój
+20°C 1780 W
890 W
Q 890
"3"
M5.1
Pokój
+20°C 2070 W
1035 W
0.7 m
Q 1035
Q 2070
dn 15 n 22.5% 7 kPa
M5
SR2.3
K1
Korytarz
+8°C 850 W
M4.3
Łazienka
+24°C 470 W
470 W
Q 470
M4.1
Pokój+Aneks
+20°C 1740 W
870 W
Q 870
Q 1340
M4.2
Przedpokój
+20°C 290 W
290 W
Q 2500
SR2.2
dn 15 n 22.5% 5 kPa
M4

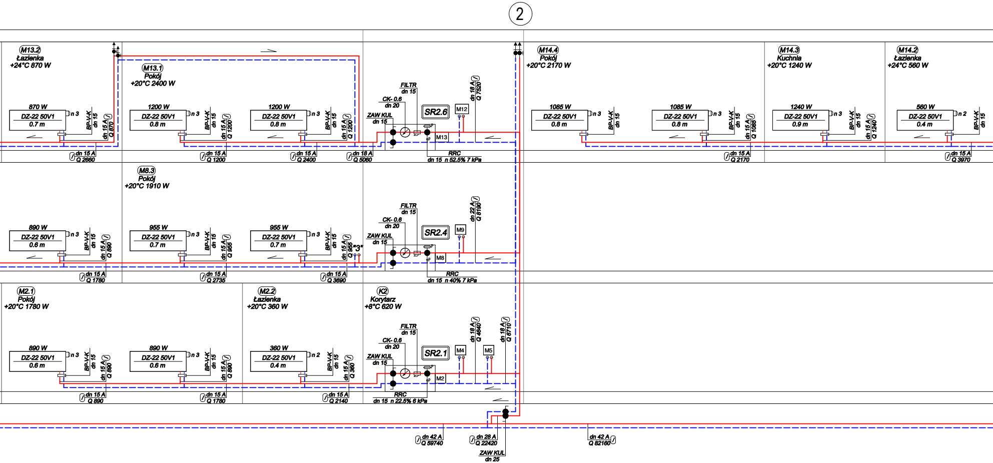
2
M13.2
Łazienka
+24°C 870 W
870 W
DZ-22 50V1
0.7 m
n 3
BP-V-K
dn 15
dn 15 A
Q 870
dn 15 A
Q 2660
M13.1
Pokój
+20°C 2400 W
1200 W
DZ-22 50V1
0.8 m
n 3
BP-V-K
dn 15
dn 15 A
Q 1200
dn 15 A
Q 1200
1200 W
DZ-22 50V1
0.8 m
n 3
BP-V-K
dn 15
dn 15 A
Q 1200
dn 15 A
Q 2400
dn 18 A
Q 5060
FILTR
dn 15
CK- 0.6
dn 20
ZAW KUL
dn 15
SR2.6
M12
M13
dn 18 A
Q 7520
RRC
dn 15 n 52.5% 7 kPa
M14.4
Pokój
+20°C 2170 W
1085 W
DZ-22 50V1
0.8 m
n 3
BP-V-K
dn 15
1085 W
DZ-22 50V1
0.8 m
n 3
BP-V-K
dn 15
dn 15 A
Q 1085
dn 15 A
Q 2170
M14.3
Kuchnia
+20°C 1240 W
1240 W
DZ-22 50V1
0.9 m
n 3
BP-V-K
dn 15
dn 15 A
Q 1240
M14.2
Łazienka
+24°C 560 W
560 W
DZ-22 50V1
0.4 m
n 2
BP-V-K
dn 15
dn 15 A
Q 3970
M8.3
Pokój
+20°C 1910 W
890 W
DZ-22 50V1
0.6 m
n 3
BP-V-K
dn 15
dn 15 A
Q 890
dn 15 A
Q 1780
955 W
DZ-22 50V1
0.7 m
n 3
BP-V-K
dn 15
dn 15 A
Q 955
dn 15 A
Q 2735
955 W
DZ-22 50V1
0.7 m
n 3
BP-V-K
dn 15
dn 15 A
Q 955
"3"
dn 15 A
Q 3690
FILTR
dn 15
CK- 0.6
dn 20
ZAW KUL
dn 15
SR2.4
M9
M8
dn 22 A
Q 8190
RRC
dn 15 n 40% 7 kPa
M2.1
Pokój
+20°C 1780 W
890 W
DZ-22 50V1
0.6 m
n 3
BP-V-K
dn 15
dn 15 A
Q 890
dn 15 A
Q 890
890 W
DZ-22 50V1
0.6 m
n 3
BP-V-K
dn 15
dn 15 A
Q 890
dn 15 A
Q 1780
M2.2
Łazienka
+20°C 360 W
360 W
DZ-22 50V1
0.4 m
n 2
BP-V-K
dn 15
dn 15 A
Q 360
dn 15 A
Q 2140
K2
Korytarz
+8°C 620 W
FILTR
dn 15
CK- 0.6
dn 20
ZAW KUL
dn 15
SR2.1
M4
M5
M2
dn 18 A
Q 4840
dn 18 A
Q 6710
RRC
dn 15 n 22.5% 6 kPa
dn 42 A
Q 59740
dn 28 A
Q 22420
ZAW KUL
dn 25
dn 42 A
Q 82160

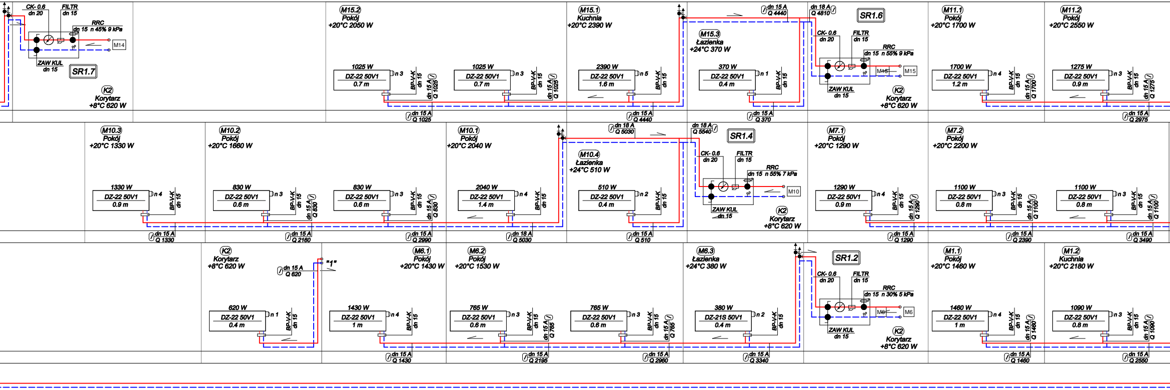
CK- 0.6
dn 20
FILTR
dn 15
RRC
dn 15 n 45% 9 kPa
M14
ZAW KUL
dn 15
SR1.7
K2
Korytarz
+8°C 620 W
M15.2
Pokój
+20°C 2050 W
1025 W
DZ-22 50V1
0.7 m
n 3
BP-V-K
dn 15
dn 15 A
Q 1025
1025 W
DZ-22 50V1
0.7 m
n 3
BP-V-K
dn 15
dn 15 A
Q 1025
dn 15 A
Q 1025
M15.1
Kuchnia
+20°C 2390 W
2390 W
DZ-22 50V1
1.6 m
n 5
BP-V-K
dn 15
dn 15 A
Q 4440
dn 15 A
Q 4440
M15.3
Łazienka
+24°C 370 W
370 W
DZ-22 50V1
0.4 m
n 1
BP-V-K
dn 15
dn 15 A
Q 370
dn 18 A
Q 4810
SR1.6
CK- 0.6
dn 20
FILTR
dn 15
RRC
dn 15 n 55% 9 kPa
M15
M15
ZAW KUL
dn 15
K2
Korytarz
+8°C 620 W
M11.1
Pokój
+20°C 1700 W
1700 W
DZ-22 50V1
1.2 m
n 4
BP-V-K
dn 15
dn 15 A
Q 1700
M11.2
Pokój
+20°C 2550 W
1275 W
DZ-22 50V1
0.9 m
n 3
BP-V-K
dn 15
dn 15 A
Q 1275
dn 15 A
Q 2975
M10.3
Pokój
+20°C 1330 W
1330 W
DZ-22 50V1
0.9 m
n 4
BP-V-K
dn 15
dn 15 A
Q 1330
M10.2
Pokój
+20°C 1660 W
830 W
DZ-22 50V1
0.6 m
n 3
BP-V-K
dn 15
dn 15 A
Q 830
dn 15 A
Q 2160
830 W
DZ-22 50V1
0.6 m
n 3
BP-V-K
dn 15
dn 15 A
Q 830
dn 15 A
Q 2990
M10.1
Pokój
+20°C 2040 W
2040 W
DZ-22 50V1
1.4 m
n 4
BP-V-K
dn 15
dn 18 A
Q 5030
dn 18 A
Q 5030
M10.4
Łazienka
+24°C 510 W
510 W
DZ-22 50V1
0.4 m
n 2
BP-V-K
dn 15
dn 15 A
Q 510
dn 18 A
Q 5540
SR1.4
CK- 0.6
dn 20
FILTR
dn 15
RRC
dn 15 n 55% 7 kPa
M10
ZAW KUL
dn 15
K2
Korytarz
+8°C 620 W
M7.1
Pokój
+20°C 1290 W
1290 W
DZ-22 50V1
0.9 m
n 4
BP-V-K
dn 15
dn 15 A
Q 1290
dn 15 A
Q 1290
M7.2
Pokój
+20°C 2200 W
1100 W
DZ-22 50V1
0.8 m
n 3
BP-V-K
dn 15
dn 15 A
Q 1100
dn 15 A
Q 2390
1100 W
DZ-22 50V1
0.8 m
n 3
BP-V-K
dn 15
dn 15 A
Q 1100
dn 15 A
Q 3490
K2
Korytarz
+8°C 620 W
dn 15 A
Q 620
"1"
620 W
DZ-22 50V1
0.4 m
n 1
BP-V-K
dn 15
M6.1
Pokój
+20°C 1430 W
1430 W
DZ-22 50V1
1 m
n 4
BP-V-K
dn 15
dn 15 A
Q 1430
M6.2
Pokój
+20°C 1530 W
765 W
DZ-22 50V1
0.6 m
n 3
BP-V-K
dn 15
dn 15 A
Q 765
dn 15 A
Q 2195
765 W
DZ-22 50V1
0.6 m
n 3
BP-V-K
dn 15
dn 15 A
Q 765
dn 15 A
Q 2960
M6.3
Łazienka
+24°C 380 W
380 W
DZ-21S 50V1
0.4 m
n 2
BP-V-K
dn 15
dn 15 A
Q 3340
SR1.2
CK- 0.6
dn 20
FILTR
dn 15
RRC
dn 15 n 30% 5 kPa
M6
M6
ZAW KUL
dn 15
K2
Korytarz
+8°C 620 W
M1.1
Pokój
+20°C 1460 W
1460 W
DZ-22 50V1
1 m
n 4
BP-V-K
dn 15
dn 15 A
Q 1460
dn 15 A
Q 1460
M1.2
Kuchnia
+20°C 2180 W
1090 W
DZ-22 50V1
0.8 m
n 3
BP-V-K
dn 15
dn 15 A
Q 1090
dn 15 A
Q 2550

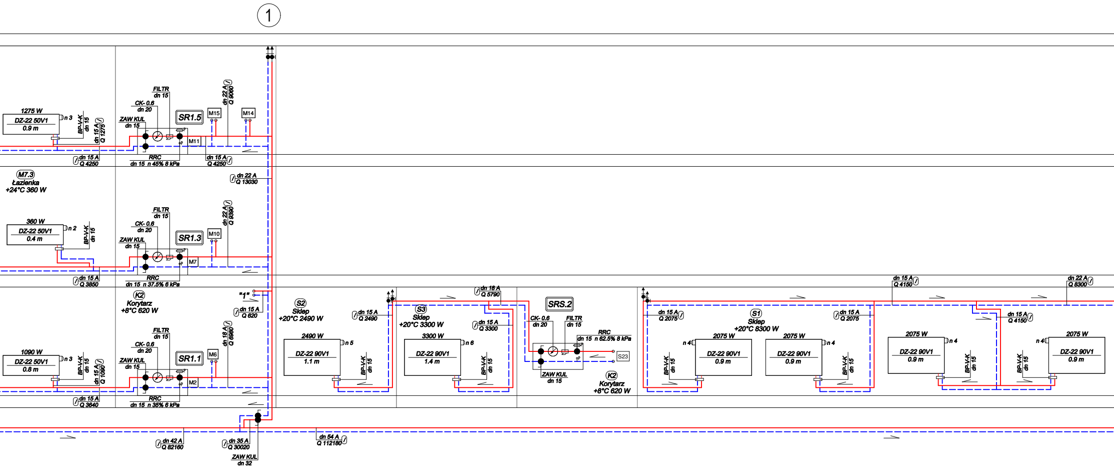

1
1275 W
DZ-22 50V1
0.9 m
n 3
BP-V-K
dn 15
dn 15 A
Q 1275
dn 15 A
Q 4250
ZAW KUL
dn 15
CK- 0.6
dn 20
FILTR
dn 15
SR1.5
M15
M14
M11
dn 22 A
Q 9060
RRC
dn 15 n 45% 8 kPa
dn 15 A
Q 4250
M7.3
Łazienka
+24°C 360 W
dn 22 A
Q 13030
360 W
DZ-22 50V1
0.4 m
n 2
BP-V-K
dn 15
ZAW KUL
dn 15
CK- 0.6
dn 20
FILTR
dn 15
SR1.3
M10
M7
dn 22 A
Q 9390
dn 15 A
Q 3850
RRC
dn 15 n 37.5% 6 kPa
K2
Korytarz
+8°C 620 W
"1"
dn 15 A
Q 620
1090 W
DZ-22 50V1
0.8 m
n 3
BP-V-K
dn 15
dn 15 A
Q 1090
ZAW KUL
dn 15
CK- 0.6
dn 20
FILTR
dn 15
SR1.1
M6
M2
dn 18 A
Q 6980
dn 15 A
Q 3640
RRC
dn 15 n 35% 6 kPa
dn 42 A
Q 82160
dn 35 A
Q 30020
ZAW KUL
dn 32
dn 54 A
Q 112180
S2
Sklep
+20°C 2490 W
dn 15 A
Q 2490
2490 W
DZ-22 90V1
1.1 m
n 5
BP-V-K
dn 15
S3
Sklep
+20°C 3300 W
dn 18 A
Q 5790
dn 15 A
Q 3300
3300 W
DZ-22 90V1
1.4 m
n 6
BP-V-K
dn 15
SRS.2
CK- 0.6
dn 20
FILTR
dn 15
RRC
dn 15 n 62.5% 8 kPa
S23
ZAW KUL
dn 15
K2
Korytarz
+8°C 620 W
dn 15 A
Q 2075
S1
Sklep
+20°C 8300 W
dn 15 A
Q 2075
2075 W
DZ-22 90V1
0.9 m
n 4
BP-V-K
dn 15
2075 W
DZ-22 90V1
0.9 m
n 4
BP-V-K
dn 15
dn 15 A
Q 4150
dn 15 A
Q 4150
2075 W
DZ-22 90V1
0.9 m
n 4
BP-V-K
dn 15
dn 22 A
Q 8300
2075 W
DZ-22 90V1
0.9 m
n 4
BP-V-K
dn 15

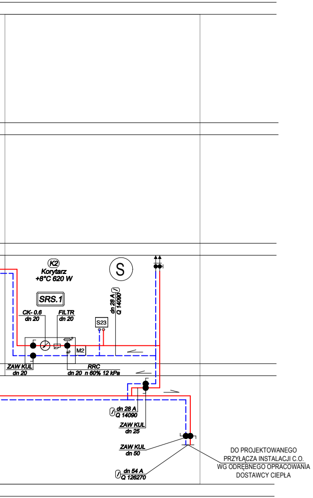
K2
Korytarz
+8°C 620 W
S
SRS.1
CK- 0.6
dn 20
FILTR
dn 20
S23
dn 28 A
Q 14090
M2
ZAW KUL
dn 20
RRC
dn 20 n 60% 12 kPa
dn 28 A
Q 14090
ZAW KUL
dn 25
ZAW KUL
dn 50
dn 54 A
Q 126270

DO PROJEKTOWANEGO
PRZYŁĄCZA INSTALACJI C.O.
WG ODRĘBNEGO OPRACOWANIA
DOSTAWCY CIEPŁA

OZNACZENIA:

1D.202	NR POMIESZCZENIA
Pokój	NAZWA POMIESZCZENIA
20°C 830 W	TEMPERATURA, ZAPOTRZEBOWANIE CIEPŁA POMIESZCZENIA
①	PROJEKTOWANY PION INSTALACJI C.O.
━━━	INSTALACJA C.O - PRZEWODY STALOWE ŁĄCZONE NA ZACISK - ZASILANIE Tz=90°C;
– – –	INSTALACJA C.O - PRZEWODY STALOWE ŁĄCZONE NA ZACISK - POWRÓT Tz=65°C;

1010 W	Wydajność grzejnika dla tz/tp = 90/65°C
n3	Wkładka zaworowa - Nastawa wstępna
DZ-22 50	Ilość płyt - wysokość grzejnika
1 m	Długość grzejnika
	Blok przyłączeniowy do grzejników typu V
DZ	Typ / sposób zasilania grzejnika: DZ - płytowy, zasilany od dołu;
RRC dn 15	RRC - Regulator różnicy ciśnienia z funkcją ograniczenia przepływu. - Średnica
n11	Nastawa zaworu
CK-0.6H dn 15	CK - Ciepłomierz kompaktowy - zakres przepływu 0.012÷0.6 m³/h - Średnica
ZAW ODC dn 25	- Zawór kulowy odcinajacy - Średnica
SR-...	Szafka stalowa - 930x560x110mm

UWAGI:

1. W NAJWYŻSZYCH PUNKTACH INSTALACJI MONTOWAĆ AUTOMATYCZNE ZAWORY ODPOWIETRZAJĄCE;

2. PRZEWODY PROWADZIĆ ZE SPADKIEM 0.3% UMOŻLIWIAJĄCYM ODPOWIETRZENIE I SPUST WODY INSTALACJI C.O.;

3. PRZEJŚCIA PRZEWODÓ PRZEZ PRZEGRODY ODDZIELENIE POŻAROWEGO - ZABEZPIECZYĆ STALOWYMI TULEJAMI WYPEŁNIONYMI MASĄ TRWALE PLASTYCZNĄ;

4. PRZEJŚCIA PRZEWODÓ PRZEZ PRZEGRODY BUDOWLANE - ZABEZPIECZYĆ STALOWYMI TULEJAMI OCHRONNYMI WYPEŁNIONYMI MASĄ TRWALE PLASTYCZNĄ;

5. OSTATECZNĄ LOKALIZACJĘ GRZEJNIKÓW - UZGODNIĆ Z UŻYTKOWNIKAMI LOKALI POD KĄTEM ARANŻACJI WNĘTRZ;

6. OBLICZENIA HYDRAULICZNE WYKONANO W OPARCIU O KONKRETNE TYPY ARMATURY I GRZEJNIKÓW. ZMIANA KTÓREGOKOLWIEK ELEMENTU INSTALACJI WYMAGA WYKONANIA PRZEZ WYKONAWCĘ - SZCZEGÓŁOWYCH OBLICZEŃ HYDRAULICZNYCH WEWNĘTRZNEJ INSTALACJI C.O.;

PRZEDSIĘBIORSTWO
WIELOBRANŻOWE
LOKUM
ul. PARKOWA 15 / 4U
30-538 Kraków

TEMAT	**WEWNĘTRZNA INSTALACJA CENTRALNEGO OGRZEWANIA**
INWESTOR	SPÓŁDZIELNIA MIESZKANIOWA "LOKUM" UL. CHEMICZNA 12 41-200 SOSNOWIEC
LOKALIZACJA	UL. CHEMICZNA 12 / III 41-200 SOSNOWIEC

BRANŻA	**SANITARNA**
FAZA	PROJEKT WYKONAWCZY
RYSUNEK	ROZWINIĘCIE INSTALACJI C.O.

FUNKCJA	IMIĘ, NAZWISKO, UPRAWNIENIA	PODPIS
PROJEKTANT:	mgr inż. SYLWESTER BABCZYŃSKI upr. bud. nr SKL/3451/POWS/11	
OPRACOWAŁ:	mgr.inż. TOMASZ SKOTNICA	

DATA	KOREKTA	SKALA	NR. RYS.
02.2018	01		**5**